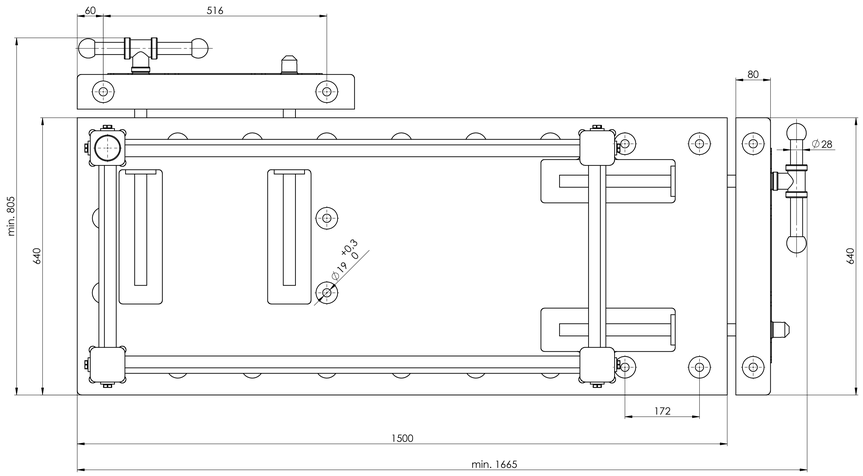


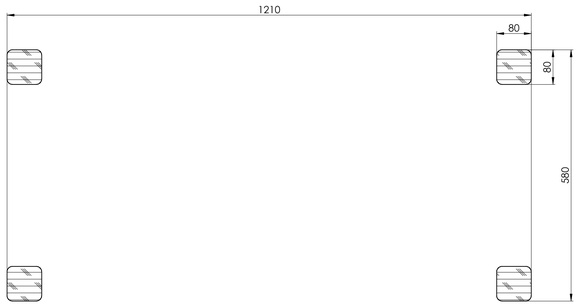


ŘEZ B-B
MĚŘÍTKO 1 : 5

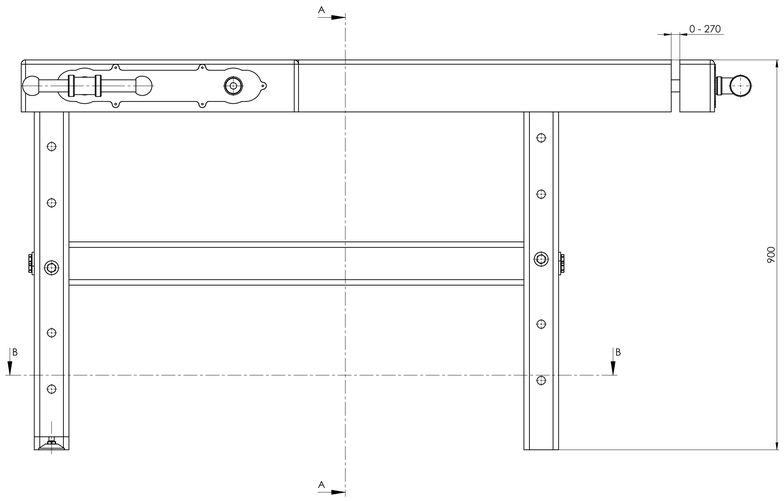


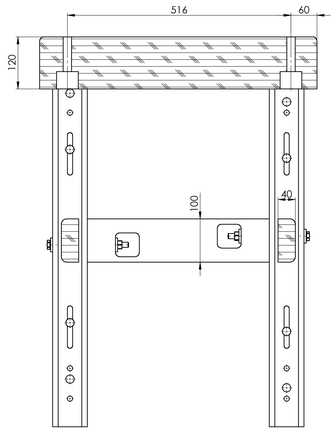


ŘEZ A-A
MĚŘÍTKO 1 : 5

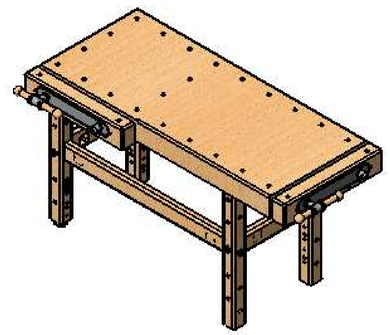

| | | | | | |
|---|---|---|---|---|---|
| NENÍ-LI UVEDENO JINAK: ROZMĚRY JSOU V MILIMETRECH DÍSKOVÉ: TOLERANCE: LINEÁRNÍ: ÚHLOVÁ: | Pinie Lubná, spol. s r.o. | | | ODSTRANIT OSTRÉ HRANY | NEUPRAVOVAT MĚŘÍTKO VÝKRESU / ZMĚNA: www.pinie.cz |
| | JMÉNO | PODPIS | DATUM | | NÁZEV: PROFI II 1500/19 |
| NAVRH: | | | | | |
| PŘEZKOUŠEL: | | | | | |
| SCHVÁLIL: | | | | | |
| VÝROBA: | | | | | |
| 1. JAKOST: | | | | MATERIÁL: | Č. VÝKRESU: A0 |
| | | | | HMOTNOST: | MĚŘÍTKO: LIST 1 Z 1 LISTŮ |