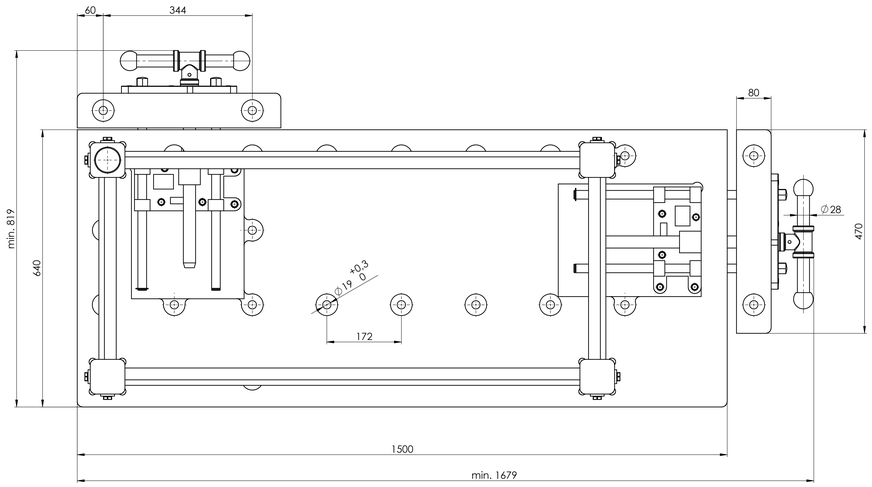


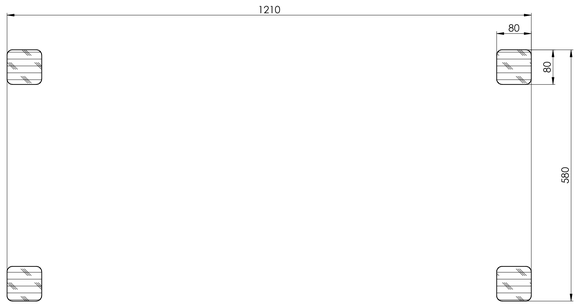


ŘEZ B-B
MĚŘÍTKO 1 : 5

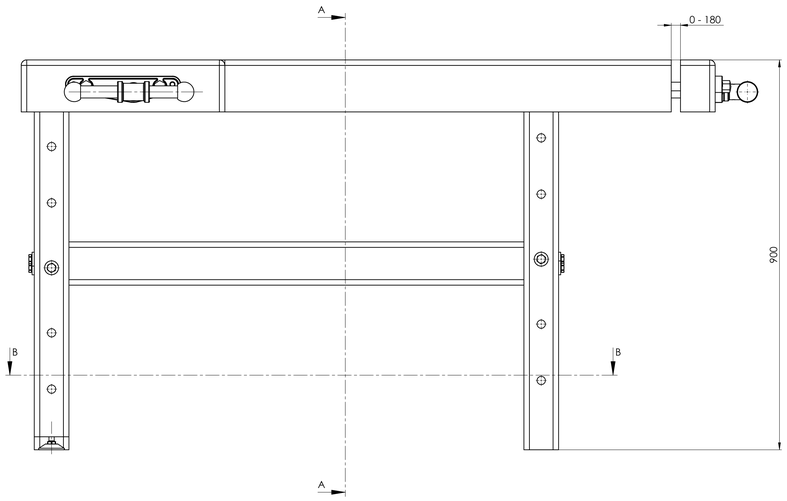


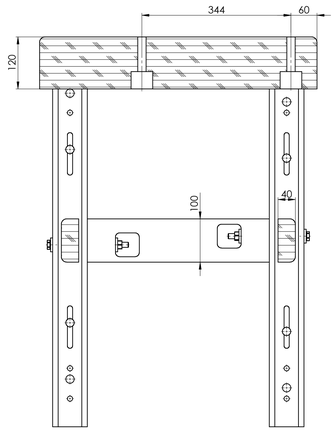


ŘEZ A-A
MĚŘÍTKO 1 : 5

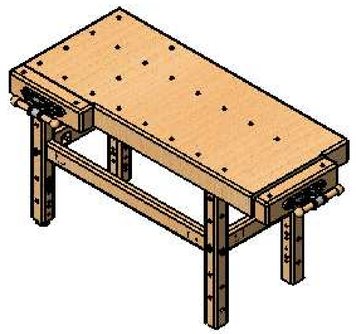

| | | | | | |
|---|---|---|---|---|---|
| NENÍ-LI UVEDENO JINAK: ROZMERY ZEDLY V MILIMETRECH ORDNOST: TOLERANCE: LINEÁRNÍ ÚHLOVÁ | Pinie Lubná, spol. s r.o. | | | ODSTRANIT OSTRÉ HRANY | NEUPRAVOVAT MĚŘÍTKO VÝKRESU / ZNÁŠKA: www.pinie.cz |
| | JMÉNO | PODPIS | DATUM | | NÁZEV: PROFI 1500/19 |
| KAPRL | | | | | |
| PŘEDKOLÓG | | | | | |
| SCHVÁLIL | | | | | |
| KROBA | | | | | |
| K JAKOST | | | | MATERIÁL: | Č. VÝKRESU: A0 |
| | | | | HMOTNOST: | MĚŘÍTKO: LIST 1 Z 1 LISTŮ |